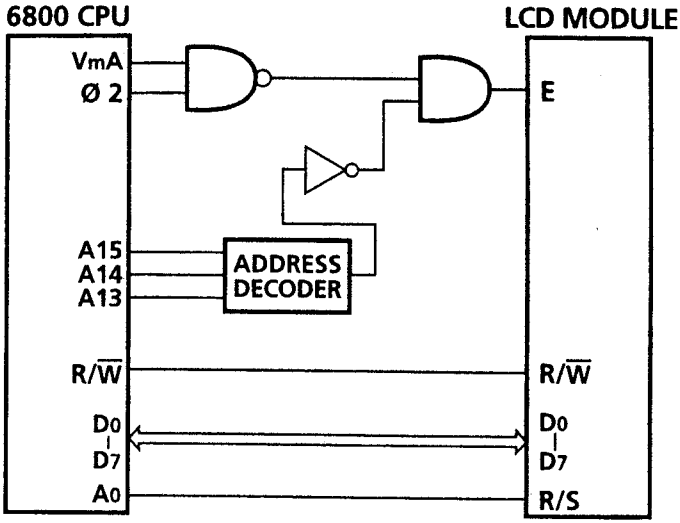
6800 CPU
LCD MODULE
VmA
Ø 2
E
A15
A14
A13
ADDRESS DECODER
R/W
R/W
D0
D7
D0
D7
A0
R/S

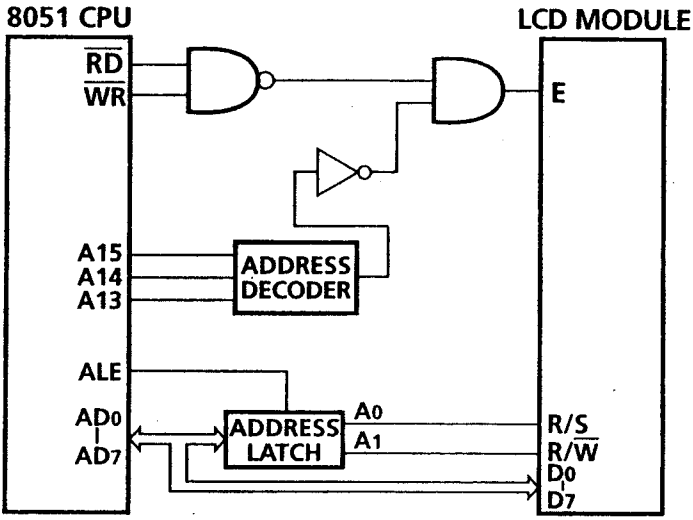
8051 CPU
LCD MODULE
RD
WR
E
A15
A14
A13
ADDRESS DECODER
ALE
AD0
AD7
ADDRESS LATCH
A0
A1
R/S
R/W
D0
D7